BlueStar

www.ansal.com.ar

La serie ECM conmuta electrónicamente el motor:

Es un motor de alta eficiencia y controlado por electros

- La eficiencia más alta puede alcanzar el 70% y el aumento de temperatura es pequeño.

- Varios tipos de protección para garantizar que el sistema sea estable, confiable y duradero.

- Compatible con la instalación de motores tradicionales, fácil de reemplazar.

- El factor de seguridad puede alcanzar IP66

- Control de velocidad constante, dos velocidades, control de velocidad completa, CW/CCW

Codigo Ansal	Voltaje (V)	Frecuencia (Hz)	Codigo motor	Velocidad (R.P.M)	Tamaño del ventilador (mm)	Potencia (W)	Corriente
949192	220/230	50/60	ECM08A230	1300/1550	200	8/5	0,15
949194			ECM12A230		250	22/15	0,29
949196			ECM20A230		300	30/20	0,36

@ansalref @ansalref

Toda la información contenida en este instructivo está sujeta a cambios sin previo aviso

DIMENCIONES

BlueStar

www.ansal.com.ar

Modelo ECM08A230

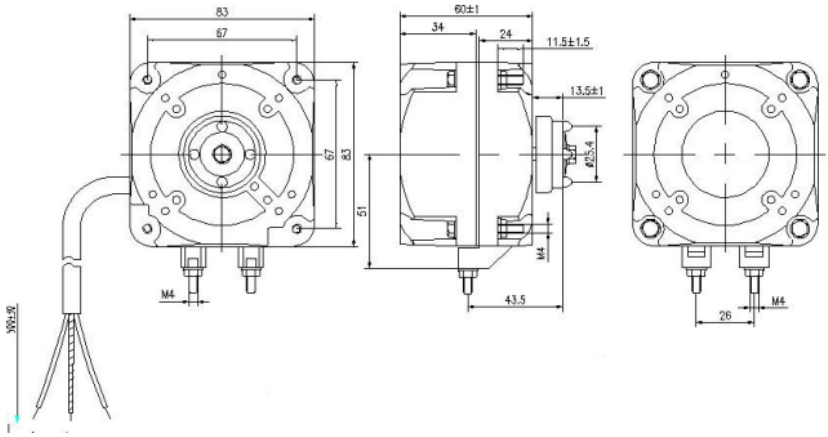

Modelo ECM12A230

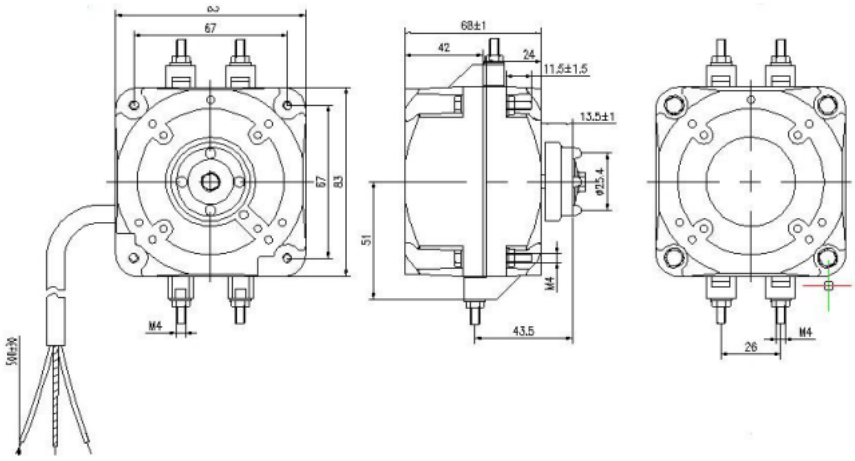

Modelo ECM20A230

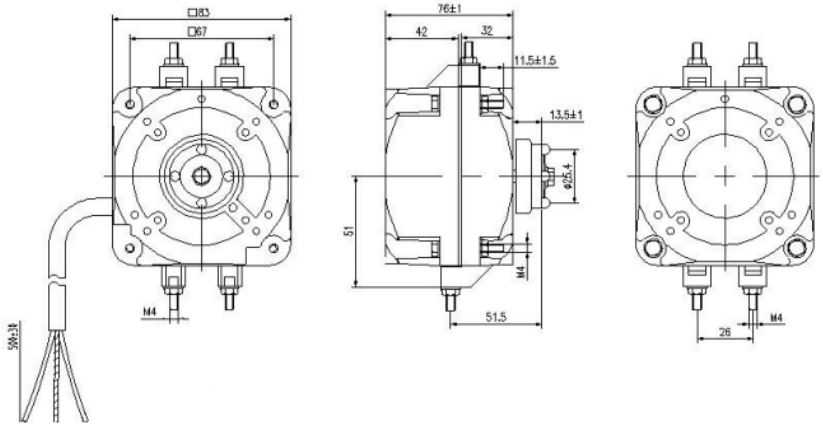

@ansalref
@ansalref